Bestway

Above Ground
POOLS

NO TOOLS REQUIRED
Aucun outil nécessaire
No necesita herramientas
kein Werkzeug notwendig
Geen gereedschap nodig
Attrezzi non necessari
Bez użycia narzędzi

SWIM VISTA™ !

≈ 59,60kg
131,39lb

## ITEM • Article • Artículo • Artikel • Artikel • Prodotto • Artykół

# 56714

427 x 250x 100cm
14’ x 8’2” x 39.5”

POWER STEEL™
SWIM VISTA SERIES™ II

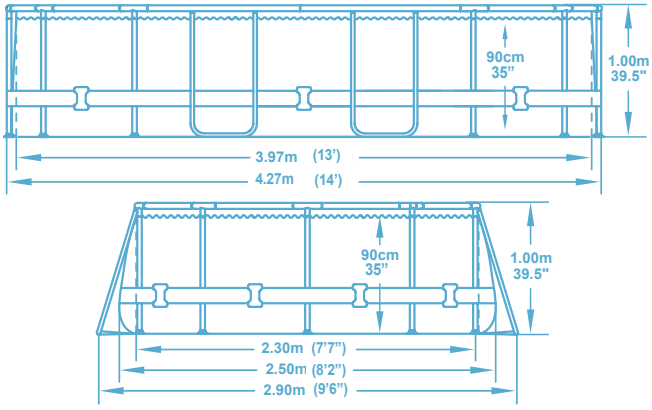


90%
7,250 L
1,915 gal.

## FEATURES • Caractéristiques • Características • Eigenschaften • Kenmerken • Caratteristiche • Cechy

30’
SETUP TIME
Temps de montage
Tiempo de montaje
Montagezeit
Montagetijd
Tempo di montaggio
Czas montażu

PVC/TRITECH™

REALISTIC MOSAIC PRINTING
Motif mosaïque réaliste
Impresión del dibujo aspecto real
Realistischer Druck in Mosaikoptik
Realistische mozaïek print
Stampa realistica a piastrelle
Realistyczny nadruk mozaikowy

RATTAN PRINTING

Ø 32mm
Ø 1.25”

## INCLUDES • Inclus • Incluye • Inhalt • Bevat • Include • Zawiera

58503
CARTRIDGE
Cartouche
Cartucho
Kartusche
Filter
Cartuccia
Wkład

58494
GROUND CLOTH
Tapis de sol
Esterilla para el suelo
Bodenplane
Grondzeil
Tappeto base
Mata pod basen

58425
COVER
Bâche
Cubierta
Abdeckhaube
Afdekhoes
Copertura
Pokrywa

58330
LADDER
Échelle
Escalerilla
Sicherheitsleiter
Ladder
Scaletta
Drabinka

CHEMCONNECT™ DISPENSER
Diffuseur ChemConnect™
Dispensador ChemConnect™
ChemConnect™ Chemikaliendosierer
ChemConnect™ dispenser
Galleggiante chimico ChemConnect™
Dozownik ChemConnect™

## FILTRATION SYSTEM • Système de filtrage • Sistema de filtración • Filtersystem • Filtersysteem • Sistema di filtraggio • System filtrujący

FILTER PUMP 58383 2.006 L/h - 530 gal/h
Pompe de filtration 58383 2.006 L/h
Bomba de filtrado 58383 2.006 L/h
Filterpumpe 2.006 58383 2.006 L/h
Filterpomp 58383 2.006 L/h
Filtro a cartuccia 58383 2.006 L/h
System filtruj cy 58383 2.006 L/h

220-240V
50HZ
VOLTAGE
Tension
Tensión
Spannung
Voltage
Tensione
Napięcie

SEAL&LOCK SYSTEM

WWW.BESTWAYCORP.COM

€